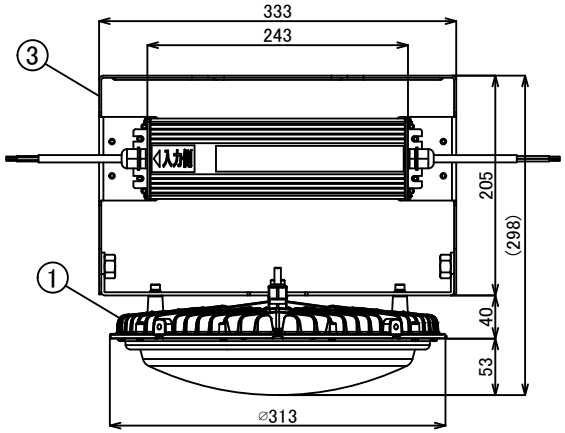

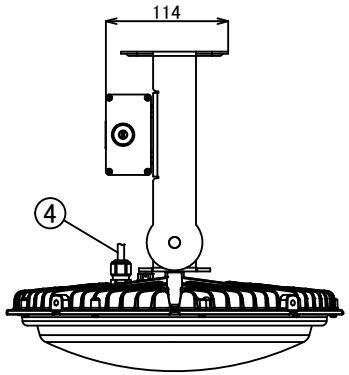

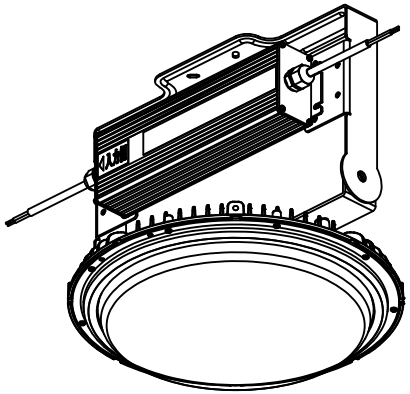

本体仕様	
型式	CZTU-700-50DK
質量	4,340g(電源含む)
入力電圧	DC42V
消費電力	139.9W
全光束	23,970 lm
固有エネルギー消費効率	171.3 lm/W
力率	TYP 0.99 100Vac TYP 0.95 200Vac
相関色温度	5,000K
平均演色評価数	Ra80
配光角度	115°
レンズ仕様	乳白
動作保証温度	-30℃～+60℃
定格寿命	60,000h
IP保護等級	IP65
適合電源	NSP700-150

※照明器具の消費電力はJIS C 8105-3試験方法による。

照射面

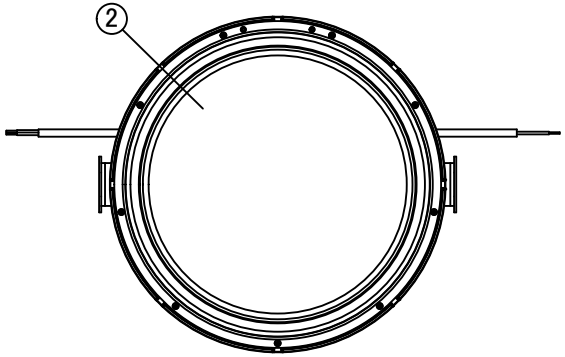

裏面

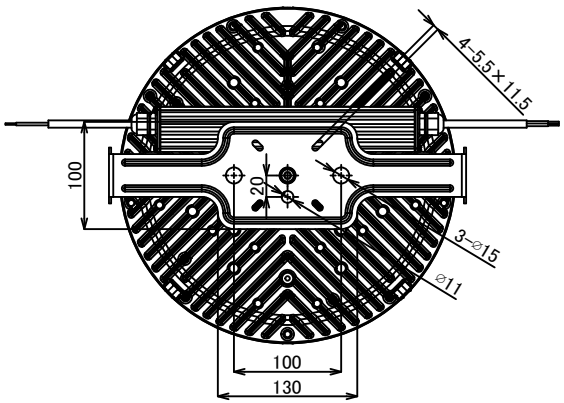

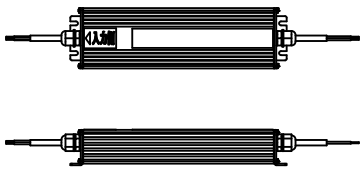

【ケーブル長】
入力側:300mm
出力側:300mm
※詳細寸法は電源承認図を参照ください。

電源仕様	
型式	NSP700-150
質量	1,400g
入力電圧	AC100V-254V
電源周波数	50Hz/60Hz
入力電流	1.46A(100V) 0.73A(200V)
出力電圧/電流	DC42V/3.41A
動作保証温度	-30℃～+60℃
IP保護等級	IP67
適合規格	PSE

【注意】
・本製品の分解、改造は絶対にしないでください。
・目に悪影響を及ぼす恐れがありますので、長時間直視するのはおやめください。
・取付け、取外し、清掃時は必ず電源を切ってください。

番号	名称	材質	備考
①	放熱板	マグネシウム合金	
②	レンズ	PC	
③	アーム	ZAM	2t
④	発光部側ケーブル	H05SS-F 2C×0.75㎟	φ6.0±0.3 600mm

品名: クレア® 高天井LED【CORE】700
製品型式: CZTU-700-50DK
取付種別: 直付け型
ニイヌマ株式会社

P/N: CZTU-700-50DK-HSC | REVISION: A | DATE: 2023.09.26 | SHEET 1 OF 1