照射面

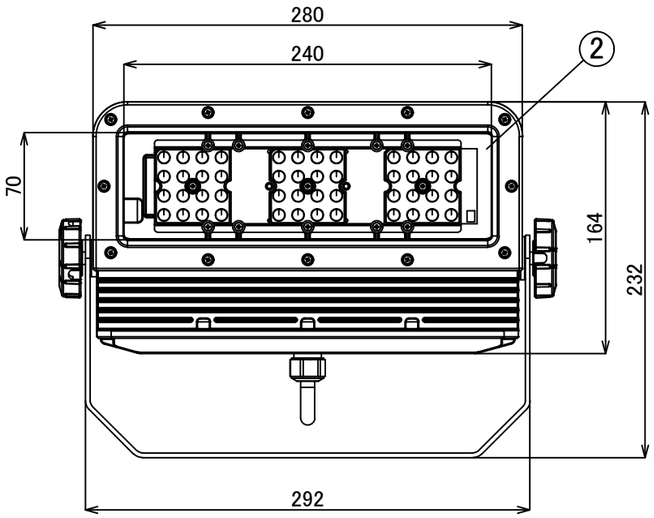

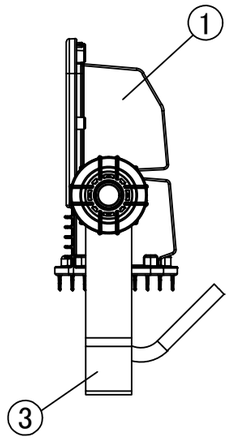

裏面

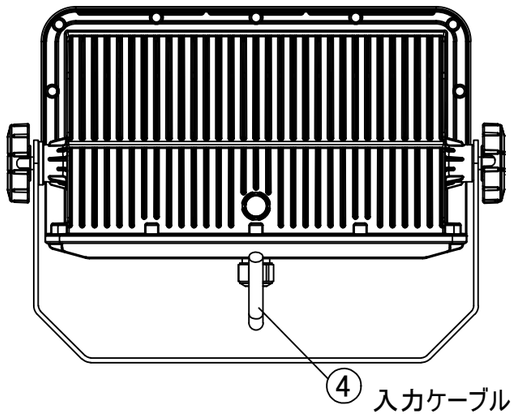

入力ケーブル
AC/L:黒
AC/N:白
FG　:緑

本体仕様	
型式	SNB70-50YT SNW70-50YT
質量	2,300g
入力電圧	AC100V-220V
消費電力	65.1W
全光束	10,000 lm
固有エネルギー消費効率	153.6 lm/W
力率	TYP 0.99 100Vac TYP 0.95 200Vac
相関色温度	5,000K
平均演色評価数	Ra80
配光角度	90°
前面カバー仕様	透明
動作保証温度	-30℃～+40℃
定格寿命	60,000h
IP保護等級	IP66
電源	内蔵型

※本体色:SNBは「黒」、SNWは「白」
※照明器具の消費電力はJIS C 8105-3試験方法による。

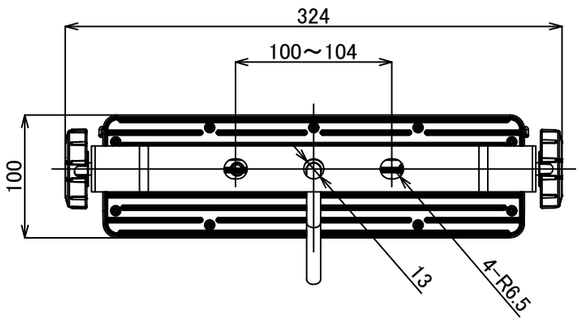

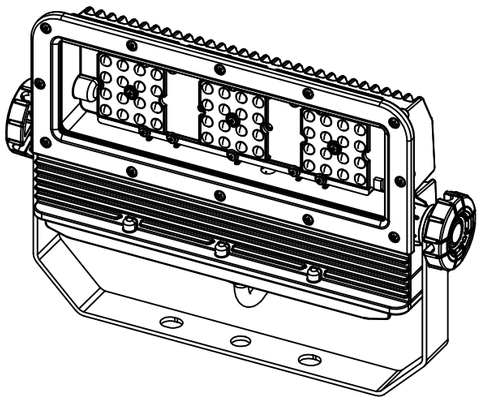

【注意】
・本製品の分解、改造は絶対にしないでください。
・目に悪影響を及ぼす恐れがありますので、長時間直視するのはおやめください。
・取付け、取外し、清掃時は必ず電源を切ってください。

番号	名称	材質	備考
①	本体	カーボン樹脂	
②	前面カバー	強化ガラス	
③	アーム	鋼材+粉体焼付塗装	3t
④	入力ケーブル	2PNCT 0.75㎟×3C	φ9.4±0.3 1,500mm

品名
クレア® LED 小型投光器 70

製品型式
SNB70-50YT / SNW70-50YT

取付種別

ニイヌマ株式会社

P/N : SNB70-50YT-A / SNW70-50YT-A　REVISION : A　DATE : 2025.06.16　SHEET 1 OF 1